Sträckfilmare modell GL 1400

Manual

Ver. 1.0

SVENSKA

CYKLOP TEKNIK AB

CYKLOP INTERNATIONAL

Modell: GL 1400 **Serienummer:.....** **Leveransdatum:.....**
ÅÅ-MM-DD

I den här användarhandledningen beskrivs drift, säker användning, underhåll och inställning av maskinen.
Hela installationen består av följande:

- 1x helautomatisk sträckfilmare
- 1x försträckningsaggregat
- 1x topplatta (finns monterad på sträckfilmaren)
- 1x manöverskåp
- 2x användarhandledning

OBSERVERA!
Anslutning till elnätet ingår inte i leveransen. Var god se till att installationen avskärmas med lämpligt staket enligt CE-riktlinjerna.

Maskinens design och konstruktion möjliggör säker användning och underhåll. Detta gäller under förutsättning att installationen görs såsom står beskrivet i denna handledning. Handledningen ska läsas och instruktionerna följas av alla som arbetar med maskinen. Det ligger på kundens ansvar att se till att instruktionerna efterlevs av personalen.

I vissa länder eller på vissa företag finns ytterligare säkerhetsföreskrifter som ska efterlevas, huvudsakligen personalrelaterade. Denna dokumentation tar inte hänsyn till sådana företagsspecifika eller nationella riktlinjer. De tekniska specifikationerna i bilagorna ska dock räcka som beslutsunderlag för eventuella lokala säkerhetsföreskrifter. Rådgör i förekommande fall med myndigheterna eller med företagets skyddsombud.

Denna dokumentation skiljer mellan ”normal drift” (se kapitel 6, 7.1) och “övrigt handhavande” (se kapitel 7.2). Anledningen är att man ställer olika krav på operatörer och servicepersonal, inte minst med tanke på säkerheten.

Enklare underhåll, som beskrivs i kapitel 7.1, får även utföras av operatörer. Underhåll som bara beskrivs i kapitel 7.2 får endast utföras av kunnig servicepersonal. Diverse nycklar och lösenord som ingår i leveransen för att begränsa åtkomst till vissa delar eller viss funktionalitet, får ej förvaras i närheten av installationen. Endast kunniga servicetekniker ska ha tillgång till dessa.

De varningar som har applicerats på maskinen ska hållas i ett sådant skick att innehållet är klart och tydligt. Märkning skall bytas ut om . Samma uppmaningar används även i denna handledning. Förklaring se nedan:

Får utföras av operatör

Får endast utföras av Cyklop servicetekniker

PÅBUD !
Allmänt påbudsmärke

PÅBUD !
Iaktta anvisningarna i handledningen!

FÖRBUD !
Allmänt förbudsmärke!

FÖRBUD !
Obehöriga äga ej tillträde!

FÖRBUD !
Förbjudet att gå på rullbanorna!

FARA !
Allmän symbol för fara.

FARA !
Livsfarlig elektrisk spänning!

FARA !
Het yta!

FARA !
Klämrisk!

FARA !
Risk för handskador - klämrisk!

Med reservation för tekniska modifieringar. Denna manual får ej kopieras eller på annat sätt dupliceras.
Innehållet får ej heller ändras eller föras vidare utan vår skriftliga tillåtelse. All rights reserved.
© Copyright by Cyklop Teknik AB – Burseryd 2009 /mka

Innehåll

	Kapitel	Sidan
Förklaringar symboler		2
EG-deklaration		4
Allmänna säkerhetsanvisningar	1	4
Särskilda anvisningar	2	8
Maskinens huvuddelar	3	10
Manövreringsskåp	4	11
• Översikt	4.1	11
• Förklaring knappar	4.2	11
Display	5	12
• Allmänt	5.1	12
• Hemmeny	5.2	12
Köra maskinen	6	13
• Uppstart av maskinen	6.1	13
• Automatisk drift	6.2	13
• Manuell körning	6.3	14
• Handhavande under pågående drift	6.4	15
- Val av program	6.4.1	15
- Maskininställningar	6.4.2	16
• Ladda film	6.5	17
• Ställ in försträckning av film	6.6	17
• Driftstörningar	6.7	17
Skötsel & Dagligt underhåll	7	19
• Rengöring av maskinen	7.1	19
• Service & Underhåll	7.2	19
• Underhållschema	7.3	20
• Kontroll lista	7.4	21
Installation	8	22
• Transport	8.1	22
• Uppställning av maskinen	8.2	25
Allmän felsökning	9	27
Tekniska data	10	28

EG–DEKLARATION

Enligt EG´s riktlinjer 98/37 EC Annex II B för maskiner eller inkorporerade maskiner

Produkt: Sträckfilmare

Modell: GL 1400

Vi försäkrar härmed att maskinen, i avseende av design samt konstruktion, uppfyller, eller överstiger, alla krav enligt EG-Direktivet gällande hälsa samt säkerhet.

Produkten är i överensstämmelse med följande harmoniserade standarder:

- Rådets direktiv 98/37/EEC
- EN 60 204-1
- Lågspänningsdirektivet 2006/95/EG
- EMC-direktivet 89/336/EG

Skulle modifiering ske av maskinen utan vår skriftliga tillåtelse, gäller ej längre detta dokument.

BURSERYD 2009-12-01		
Ort & datum	Hans Odqvist	Befattning

CYKLOP INTERNATIONAL

Cyklop Teknik AB
Villstadsvägen 1
SE-330 26 Burseryd

Ph: +46 (0)371 50800
Fax: +46 (0)371 50775
info@cyklopteknik.se
www.cyklopteknik.se

1. Allmänna säkerhetsanvisningar

Grundanvändning

Innan maskinen tas i bruk måste manual och säkerhets-instruktioner läsas noggrant. Maskinens operatörsmanual skall finnas tillgänglig vid maskinen. Underhålls- och skötselintervaller måste följas.

Maskinen får endast användas om den är tekniskt fullt brukbar med avseende på avsedd användning och anvisningarna i operatörsmanualen och får endast köras av personal som är utbildade i säkerhetsfrågor och till fullo förstår de risker som eventuellt kan finnas vid användning av maskinen. Funktions-fel, speciellt sådana som påverkar säkerheten på maskinen/anläggningen, måste därför åtgärdas omedelbart.

Maskinen/anläggningen får endast användas för avsedd användning.

Organisatoriska åtgärder

Utöver användarinstruktionerna måste användaren också instrueras i alla övriga legala och obligatoriska förordningar som rör undvikande av olyckor och skydd av miljön så att dessa observeras. Dessa obligatoriska förordningar kan också röra handhavande av farliga ämnen, bärande av personlig skydds-utrustning, eller trafikregler.

Av säkerhetsskäl måste långt hår hållas hopfäst eller på annat sätt täckt, tättsittande kläder användas och inga smycken typ ringar bäras. Det finns risk för personskada genom att kläder fastnar i maskinen eller att ringar fastnar på rörliga delar.

Använd skyddsutrustning där så erfordras av omständigheterna eller genom lag.

Observera alla säkerhetsanvisningar och varningar fästa på maskinen/anläggningen.

Kontrollera att säkerhetsinstruktioner och varningsmärken fästa på maskinen alltid är kompletta och helt läsbara.

Vid ändringar som berör säkerheten eller förändrat beteende hos maskinen/anläggningen under körning, stanna omedelbart maskinen/anläggningen och rapportera felen till utbildad myndighet/person.

Gör aldrig modifieringar, tillägg eller ändringar som kan påverka säkerheten utan att först ha tillverkarens godkännande. Detta gäller även installation och justering av säkerhetsanordningar och ventiler liksom svetsarbeten på bärande delar.

Reservdelar måste svara mot de tekniska krav som ställs av tillverkaren vilket alltid är fallet vid användande av originaldelar.

Ändra aldrig software i programmerbara kontrollsystem.

Byt ut hydraulikslangar inom stipulerade och avpassade tidsintervaller även om inga fel som rör säkerheten har påvisats.

Vid utförande av underhållsarbeten är för uppgiften lämpliga verktyg och utrustningar absolut nödvändiga.

Personalen måste ha kännedom om var brandsläckare finns och hur man använder dessa.

Observa alla brandvarningar och eldbekämpningsåtgärder.

Skyddsutrustning för undvikande av skador, som inte ingår i leveransomfånget typ skyddsgaller, tillhandahålles av kunden i enlighet med lokal säkerhetsförordning.

Val av och kvalifikationer hos personal

Allt arbete på och med maskinen/anläggningen skall endast göras av utbildad, pålitlig personal. Regler för lägsta ålder stipulerade i lag måste följas.

Använd endast utbildad eller instruerad personal och stipulera tydligt och klart individuellt ansvar för personalen vad gäller körning, installation, underhåll och reparationer.

Se till att endast auktoriserad personal arbetar på eller med maskinen.

Definiera maskinoperatörens ansvarsområde – också vad gäller iakttagande av trafikregler – detta ger operatören möjlighet att vägra följa instruktioner från tredje part som strider mot säkerhetsföreskrifterna.

Tillåt inte personer som skall utbildas eller instrueras eller personer som skall delta i en allmän utbildning att arbeta på eller med maskinen/anläggningen utan konstant övervakning av erfaren person.

Arbete på el-systemet och elektrisk utrustning på maskinen/anläggningen får endast utföras av utbildad elektriker eller av utbildad personal under övervakning och stöd av behörig elektriker och i enlighet med regler och förordningar för elektrotekniskt arbete.

Arbete på gasdriven utrustning (gaskunder) får endast utföras av speciellt utbildad personal.

Arbete på hydrauliksystemet får endast utföras av personer med specialkunskap i och erfarenhet av hydraulisk utrustning.

Säkerhetsanvisningar rörande specifika driftsfaser

Undvik alla driftsinställningar som kan riskera säkerheten.

Vidtag nödvändiga åtgärder för att säkerställa att maskinen endast används i säkert och tillförlitligt skick. Kör maskinen endast om alla skydds- och säkerhetsdetaljer som avtagbara skydd, nödstoppsutrustning, ljudisolerande element och avloppsmun-stycke är på plats och i helt funktionsdugligt skick.

Kolla efter skador och defekter åtminstone en gång under varje arbetsskift. Rapportera alla förändringar (inkl skillnader i maskinens arbetssätt) till behörig personal/organisation omedelbart. Stanna om så behövs maskinen omedelbart och lås den.

Vid felaktigheter i driften, stoppa maskinen/anläggningen omedelbart och lås den. Rätta omedelbart till alla defekter.

Kontrollera att ingen finns i riskzon innan maskinen/anläggningen startas.

Slå aldrig av och ta aldrig bort utsugs- och ventilationsdelar medan maskinen är igång.

Informera operatörerna innan speciella arbeten och underhåll på börjas och utnämn en person att övervaka arbetena.

Kontrollera att underhållsområdet är ordentligt skyddat och säkrat! Hissdelar måste fästas med mekaniska säkerhetsklampor för att förhindra fall innan någon beträder maskinen!

Om maskinen/anläggningen är helt avstängd för underhålls- och reparationsarbete måste den säkras mot oavsiktlig återstart genom att huvudkontroll-enheterna låses och nyckeln tas ur och/ eller att varningsmärke sätts på huvudbrytaren

Utför underhålls- och reparationsarbete endast om maskinen står på stadigt och jämnt underlag och har säkrats mot oavsiktlig rörelse och krökning!

För att undvika skaderisker måste enskilda delar och större enheter som tas ur för att delar skall bytas ut fästas noggrant i lyfttaljor och säkras där. Använd endast anpassade och tekniskt perfekta lyft- och bäranordningssystem med tillräcklig lyftkapacitet. Arbeta eller stå aldrig under hängande gods!

Fastsättande av gods och utbildning av kranskötare skall endast göras av erfaren personal. Instruktioner måste ges inom syn- och hörhåll för operatören

Använd alltid specialdesignade stegar eller arbetsplattformar som på annat sätt är tillverkade för säkerhet vid montagearbete högt upp. Använd aldrig delar av maskinen för att klättra. Bär säkerhetssele vid underhållsarbete högt upp. Håll alla handtag, steg, räcken, plattformar och stegar fria från smuts, snö och is.

Gör ren maskinen, speciellt anslutningar och gängade fattningar, från alla spår av olja, bränsle eller konserveringsmedel innan underhåll eller reparation utförs. Använd aldrig starka rengöringsmedel och använd luddfria rengöringstrasor.

Innan maskinen görs ren med vatten, ånga (högtrycksrengöring) eller rengöringsmedel täck eller tejpa alla öppningar som av säkerhets- eller funktionsorsaker måste skyddas från inträngande av vatten, ånga eller rengöringsmedel. Var särskilt försiktig med elektriska motorer och skåp med växellådor.

Se till att temperaturavkännare för brandvarnare och brandbekämpningssystem inte kommer i kontakt med varma rengöringsmedel under rengöring av maskinen eftersom detta kan aktivera brandvarningssystemet.

Efter rengöring måste alla skydd och all tejp avlägsnas som satts dit i detta syfte.

Efter rengöring kontrollera alla bränsle-, smörj, och hydraulikledningar för läckage, lösa förbindelser, skrapmärken eller skador. Alla defekter måste omedelbart åtgärdas.

Skruva alltid till alla skruvförbindelser som lossats under underhåll och reparation.

Alla säkerhetsanordningar som tagits bort för montage, underhåll eller reparation, måste sättas tillbaka och omedelbart kontrolleras efter avslutat underhålls- och reparationsarbete.

Se till att allt material och alla utbytta delar skrotas på ett så säkert och miljövänligt sätt som möjligt.

Innan maskinen startas se alltid till att kringutrustning ställts undan på ett säkert sätt.

Undvika alla åtgärder som kan äventyra maskinens stabilitet.

Gå inte på transportörerna.

Varning för speciella riskområden

Elektricitet

Använd endast originalsäkringar med specificerad styrka. Slå omedelbart av maskinen/anläggningen om problem uppkommer i elsystemet.

Arbete på elsystemet eller elutrustningen får bara utföras av utbildad, behörig elektriker eller av speciellt instruerad personal under kontroll och övervakning av sådan elektriker och i enlighet med relevanta eltekniska regler.

Om reglerna så stipulerar måste elförsörjningen brytas till delar av maskin eller anläggning på vilka inspektion, underhåll eller reparation utförs. Innan arbete startas. kolla att delarna är fria från ström och jorda eller kortslut dem dessutom för att isolera närliggande strömförande delar och element.

Den elektriska utrustningen på maskinen/anläggningen måste inspekteras och kontrolleras med regelbundna intervaller. Defekter som t ex lösa kontakter eller svedda kablar måste omedelbart åtgärdas.

Arbete som måste utföras på strömförande delar och element skall endast utföras med en andra person närvarande som vid fara kan slå av strömförsörjningen genom att aktivera nödstoppet eller huvudbrytaren. Säkra arbetsområdet med en rödvit säkerhetskedja och en varningsskylt. Använd endast isolerade verktyg.

Innan arbete startas på högströmsdelar och efter att strömförsörjningen stängts av måste matarkabeln jordas och komponenter typ kondensatorer kortslutas med jordningsstag.

NÖDSTOPPS-utrustning får aldrig överbryggas eller sättas ur funktion.

Stäng av området med en rödvit kedja och en varningsskylt. Använd endast isolerade verktyg.

Aktivering av sensorer/givare kan orsaka felaktiga maskinrörelser. Använd skydd, skyddsräcke eller ljusbarriärer för att undvika att man kommer åt maskinen. Sätt upp varningsskyltar.

Ta ur eller sätt i snabbfrikoppling endast med maskinen avslagen.

Hydraulik- och pneumatikutrustning

Arbete på hydraulikutrustning får endast utföras av personer som har specialkunskap och erfarenhet av hydrauliska system.

Kontrollera alla kablar, slangar och skruvförbindelser regelbundet för att finna läckage och uppenbar skada. Reparera skador omedelbart. Utspilld olja kan orsaka skador och brand.

Ta bort allt tryck från alla systemets delar och tryckrör (hydrauliksystem, tryckluftssystem) som skall tas av i enlighet med specifika anvisningar för enheten innan reparationsarbete av något slag utförs.

Vid handhavande av olja, fett och andra kemiska substanser

Vid handhavande av olja, fett och andra kemiska substanser se till att följa produkternas säkerhetsanvisningar. Var försiktig vid användandet av varma substanser (risk för brännskador eller skållning)!

Hydraulik- och tryckluftslinjer måste läggas och anpassas på riktigt sätt. Säkerställ att inga förbindelser är förväxlade. Fästen, längd och kvalitet på slangarna måste överensstämma med de tekniska kraven.

Ljud

Under drift måste alla ljudskärmar vara stängda.

Bär alltid föreskrivna hörselskydd.

Flytt av maskin

Vid lastning använd endast lyftdon och taljor som har tillräcklig lyftkapacitet.

Utnämn en kompetent person (rangerare) för att assistera i lyftarbetet.

Lyft maskin och utrustning på riktigt sätt med passande lyftdon och endast enligt operatörsinstruktionerna (fästpunkter för lyfttaljor etc.).

Använd endast passande transportmedel med tillräcklig bärkraft.

Stå eller arbeta aldrig under hängande gods.

Fäst godset säkert med hjälp av fästpunkterna.

Före eller omedelbart efter avslutad lastning måste Maskinen/ anläggningen förankras med hjälp av rekommenderade/medlevererade enheter för att undvika oönskade positionsförändringar. En motsvarande varningsskylt skall fästas på maskinen/anläggningen.

Innan maskinen/anläggningen sätts i drift måste dessa anordningar tas bort. Alla delar som tagits av för transport måste sättas tillbaka och fästas ordentligt innan maskinen/anläggningen sätts i drift igen.

Bryt yttre strömförsörjning till maskinen eller anläggningen även om bara mindre förflyttningar skall göras. Återanknyt maskinen till huvudlinjerna före återstart

Endast personer som har läst och förstått användarhandledningen får sköta installationen.

- Innan maskinen används skall denna instruktionsbok läsas igenom noggrant.
- Maskinen skall placeras inom inhägnat område eftersom den är helautomatisk och startar utan föregående varning. Gör inga ingrepp medan maskinen arbetar eller är på slagen. **Varning! Även om maskinen inte arbetar, så kan den vara påslagen. Det innebär att den kan sätta igång automatiskt.**
- Endast utbildad personal skall använda maskinen.
- Beträd aldrig maskinen under drift.
- Lägg inte verktyg eller lösa föremål på maskinen.
- Slå av manöverspänningen efter arbetstidens slut.
- Maskinoperatörer utbildas av personal ifrån Cyklop AB.
- Maskinen stoppas omedelbart vid påverkan av nödstoppet.
- Rengör maskinen dagligen efter avslutat arbete.
- Beröring av elutrustning medför fara för personsäkerhet.
- Elarbeten får endast utföras av utbildad elektriker.
- Säkerhetsanordningar får inte avlägsnas eller sättas ur spel.
- Samtliga skydd för elektriska och mekaniska komponenter måste vara rätt monterade när installationen är i drift. Säkerhetsanordningarna är väsentliga för säkerheten i arbetsmiljön. Det är således strängeligen förbjudet att på något sätt ignorera eller kringgå dessa.
- Se till att belysningen i arbetsområdet är tillräcklig.

2. Särskilda anvisningar

GRUNDLÄGGANDE
Maskinens design och konstruktion möjliggör säker användning och underhåll. Detta gäller under förutsättning att installationen görs såsom står beskrivet i denna handledning. Handledningen ska läsas och instruktionerna följas av alla som arbetar med maskinen. Det ligger på kundens ansvar att se till att instruktionerna efterlevs av personalen.

I vissa länder eller på vissa företag finns ytterligare säkerhetsföreskrifter som ska efterlevas, huvudsakligen personalrelaterade. Denna dokumentation tar inte hänsyn till sådana företagsspecifika eller nationella riktlinjer. De tekniska specifikationerna i bilagorna ska dock räcka som beslutsunderlag för eventuella lokala säkerhetsföreskrifter. Rådgör i förekommande fall med myndigheterna eller med företagets skyddsombud.

Denna dokumentation skiljer mellan ”normal drift” (se kapitel 3 Användning) och “övrigt handhavande” (se kapitel 4 Service och underhåll). Anledningen är att man ställer olika krav på operatörer och servicepersonal, inte minst med tanke på säkerheten.

Enklare underhåll, som beskrivs i kapitel 3, får även utföras av operatörer. Underhåll som bara beskrivs i kapitel 4 får endast utföras av kunnig servicepersonal. Diverse nycklar och lösenord som ingår i leveransen för att begränsa åtkomst till vissa delar eller viss funktionalitet, får ej förvaras i närheten av installationen. Endast kunniga servicetekniker ska ha tillgång till dessa.

SÄKERHETSFÖRESKRIFTER
Nedan följer ett antal föreskrifter som ska iakttas:
- Se till att inga barn eller djur vistas i närheten av installationen.
- Endast personer som har läst och förstått användarhandledningen får sköta installationen.
- Gör inga ingrepp medan maskinen arbetar eller är påslagen. Varning! Även om maskinen inte arbetar, så kan den vara påslagen. Det innebär att den kan sätta igång automatiskt. Säkerhetsanordningar får inte avlägsnas eller sättas ur spel. Samtliga skydd för elektriska och mekaniska komponenter måste vara rätt monterade när installationen är i drift. Säkerhetsanordningarna är väsentliga för säkerheten i arbetsmiljön. Det är således strängeligen förbjudet att på något sätt ignorera eller kringgå dessa.
- Håll arbetsområdet städat samt fritt från främmande föremål.
- Se till att belysningen i arbetsområdet är tillräcklig.

OTILLÅTEN ANVÄNDNING
Följande användning leder till onödiga säkerhetsrisker på grund av att de inte är i överensstämmelse med maskinens specifikationer och således otillåtna:

- pallar som inte uppfyller specifikationerna
- pallgods som överskrider den maximalt tillåtna vikten
- pallgods som inte har staplats på ett korrekt sätt
- pallar som är i dåligt skick
- negligering av installationens specifikationer

ANVÄNDARE

OPERATÖRER
Maskinen får skötas av varje vuxen person som har lärt sig och följer innehållet i kapitel 2 säkerhet och kapitel 3 Användning. Det krävs inte att operatörerna har någon särskild utbildning. Viss erfarenhet av arbete med den här typen av maskiner är däremot ett krav.

Operatören ägnar sig normalt åt följande arbetsuppgifter:

- handhavande av maskinen
- dagligt standardunderhåll Med det menas exempelvis rengöring av fotocellen - inga större ingrepp.
- se till att farliga situationer inte kan uppstå
- hålla arbetsområdet rent och fritt från främmande objekt

SERVICEPERSONAL
Särskilda kunskaper, erfarenhet och/eller utbildning krävs. Servicepersonal ska dessutom behärska hela innehållet i den här dokumentationen. Servicepersonal har normalt följande typer av arbetsuppgifter:

- underhåll av installationen
- reparation av defekter
- ge support till operatörerna

Servicepersonalen ska efter felåtgärd återställa maskinen till ursprungligt skick. Med tanke på säkerheten, så innebär detta exempelvis återmontering av skyddskåpor samt även återställning av säkerhetsomkopplare till ursprunglig plats och ursprungligt läge. När en servicetekniker tar egna initiativ till att genomföra förändringar i installationen, förverkar kunden i samma stund sina garantianspråk när det gäller eventuella problem som konsekvens av förändringarna.

PERSONLIGA SKYDDSÅTGÄRDER
Några personliga skyddsåtgärder ställs inte på maskinoperatörer. Emellertid är ett antal åtgärder att rekommendera, exempelvis skor med stålhätta, hörselskydd osv. En del produkter som används kan däremot ställa krav på skyddsåtgärder - rådfråga sådana produkters dokumentation. Vid hantering av plåt har man att iaktta vissa skyddsåtgärder för att förebygga skador handskador o.d.

Vid utförande av serviceåtgärder gäller lokala säkerhetsföreskrifter.

Diskutera personliga säkerhetsåtgärder med företagets skyddsombud.

FARLIGA ÄMNEN FÖR MÄNNISKA OCH MILJÖ

ALLMÄNT

Tillverkare av farliga ämnen beskriver riskerna, informerar om säkerhetsföreskrifterna samt föreslår åtgärder vid olyckor. I de fall det inte gäller allmänt kända ämnen, så specificeras dessa i bilagorna.

Både skyddsombud och miljöansvarig bör ta del av ämnesspecifikationerna. Där finns även uppgifter av intresse för både arbetsmiljön och miljön i allmänhet.

De viktigaste miljöaspekterna att ta hänsyn till i samband med den här maskinen beskrivs i följande avsnitt: Observera dock att de säkerhetsföreskrifter som härrör från tillverkarna av farliga ämnen har högre prioritet än våra egna anvisningar.

Hela installationen har konstruerats och testats att fungera med de specificerade ämnena.
Oförutsedda faror kan uppstå vid användning av andra ämnen

än de som specificerats. Tillverkaren kan inte ta på sig ansvaret för komplikationer som uppstår till följd av användning av andra ämnen än de som specificerats.

TRANSPORT
Vid transport av installationen på allmän väg kan det finnas lokala föreskrifter att följa. Rådgör med nationella och lokala myndigheter angående den här typen av föreskrifter samt ansök om tillstånd.

MILJÖHÄNSYN
Potentiella miljörisker finns i form av:

- olja, smörjfett
- rengöringsmedel

Den här typen av ämnen ska omhändertas enligt gällande nationella miljöföreskrifter.

KASSERING AV MASKIN/INSTALLATION
Om och när maskinen kasseras ska lokala miljöföreskrifter iakttas. Maskinen innehåller uteslutande material som kan betraktas som allmänt kända. Samtliga ingående material i maskinen var vid tidpunkten för tillverkning av sådan art att de skulle kunna kasseras på ett miljövänligt sätt samt utan risk för personskada.

KATASTROFER
Som katastrofer betecknas brand, översvämning och dylikt. Det finns inga särskilda föreskrifter för agerande vid katastrofer.

Brandsläckning kan ske enligt sedvanlig standard, utan speciella hänsyn.

3. Maskinens huvuddelar

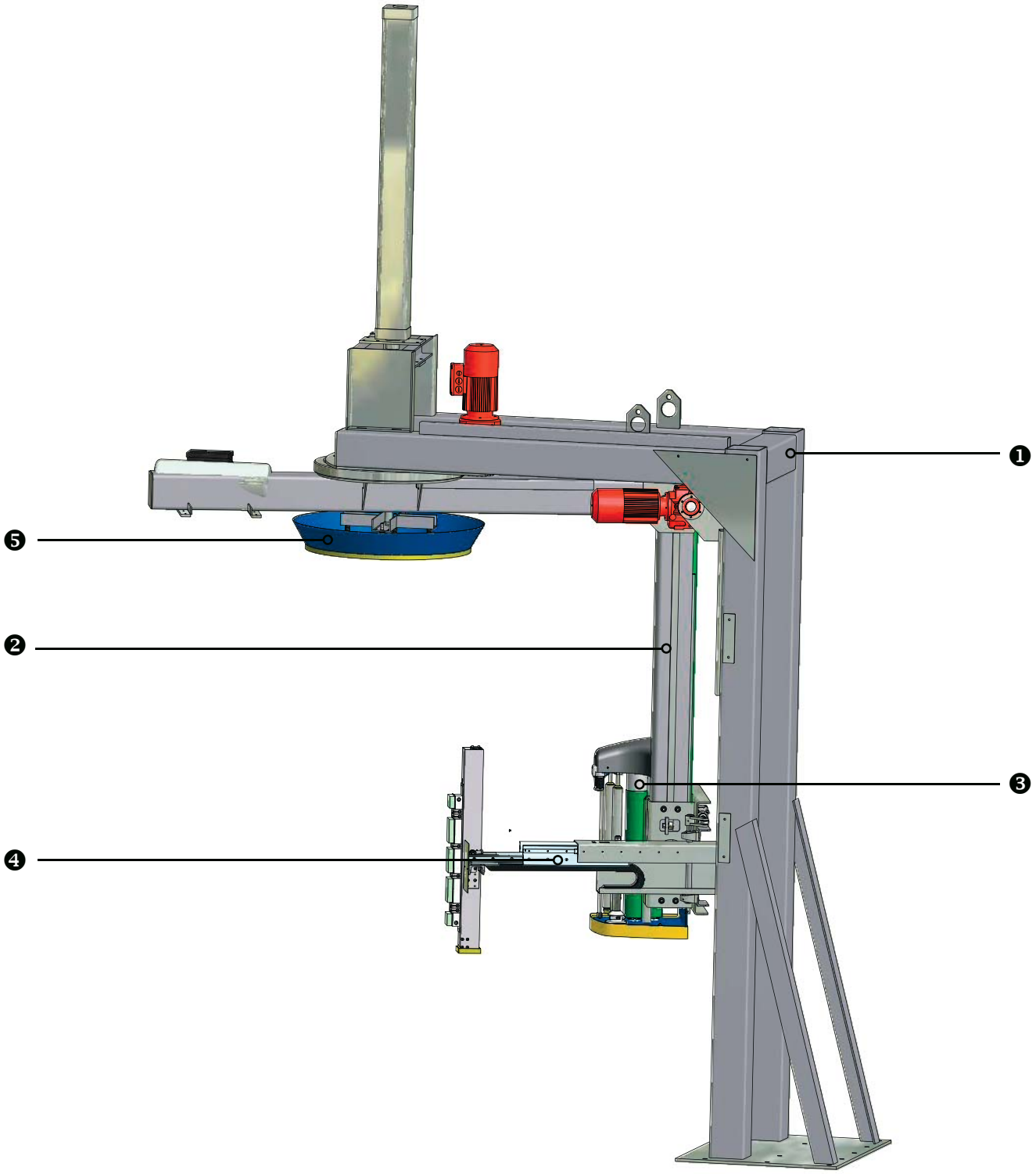

❶ **Stativ**

❷ **Arm**

❸ **Sträckfilmsaggregat**

❹ **Avskärningsenhet**

❺ **Topplatta**

❻ **Manövreringsskåp (ej på bilden)**

4. Manövreringsskåp

FÖRBUD !
Operatörer får vid användning av maskinen endast sköta sådana arbetsuppgifter som beskrivs i det här kapitlet.

VARNING !
Driftsättning av maskinen (första gången den ska startas) ska utföras av behörig service-personal.

PÅBUD !
Innan de kan börja sköta maskinen, måste en operatör kunna innehållet i kapitel 1 samt 2.

4.1 ÖVERSIKT

Pos	Typ	Funktion
❶	Tryckknapp	Nödstopp
❷	Lamptryckknapp	
❸	Lamptryckknapp	Start
❹	Lamptryckknapp	Manöverspänning
❺	Kontroll system / Display	Programval / Inställning av parametrar
❻	Vridbrytare	Huvudbrytare, låsbar

4.2 FÖRKLARING KNAPPAR

❶ "Nödstopp"
Stannar maskinen och övrig ihopkopplad anläggning. Återställ nödstoppet för att ta maskinen åter i drift. Detta görs genom att vrida knappen medsols.

❷

❸ "Start"
Start av filmcykel.

❹ "Manöverspänning till / från"
Tryck på knappen varpå lampan tänds. Detta indikerar att manöverspänningen är till-kopplad.

❺"Display"
Här görs alla parameter inställningar samt val av program.

❻ "Huvudbrytare till / från"
Slå till eller från all spänning till maskinen. Tänk på att alltid bryta spänningen vid arbete på ma-skinen.

INFORMATION - NÖDSTOPP

För en detaljerad beskrivning av krav på nödstopp, se EN 418-normen. Nedan beskrivs endast den enklaste formen av nödstopp.

Nödknappen är röd mot gul bakgrund.

För att i nödfall kunna stänga av maskinen så fort som möjligt har ett flertal nödknappar placerats ut på olika ställen på maskinen. Nödknappen har en iögonfallande röd färg. Vid tryck på nödknappen stannar maskinen omedelbart. Knappen är nu mekaniskt blockerad och maskinen kan inte starta på nytt. Vid personskada kan man nu utan dröjsmål skynda till undsättning. Eventuella andra brådskande åtgärder kan också vidtas direkt.
När faran har eliminerats kan blockeringen av nödknappen upphävas. Maskinen startar inte automatiskt men kan nu återstartas på sedvanligt sätt, under förutsättning av maskinen själv inte tagit skada.

Nödknappen kan även användas vid överhängande fara, t.ex. vid driftsstörning eller när pallgodset riskerar att hamna i kläm.

Rekommendationer:

- Låt nya operatörer testa nödknappen ett par gånger.
- Testa nödknappen dagligen - se underhållsschemat.
- Häv inte blockeringen av någon nödknapp förrän det är känt vem som har utlöst nödstoppet och varför.

5. Display

5.1 ALLMÄNT

Inställningar på GL 1400 görs genom att navigera i den tryckkänsliga displayen.

Utseende på menybilder kan avvika på grund av bland annat val av optioner samt kundanpassningar.

5.2 HEMMENY

När maskinen spänningssätts visas hemmenyn på displayen. Från hemmenyn kan du komma vidare till de underliggande menyerna, t.ex. menyn för programval eller manuell körning etc. I figuren nedan visas huvudmenyn. Från hemmenyn kan du komma vidare till de underliggande menyerna, t.ex. för programval eller manuell körning etc.

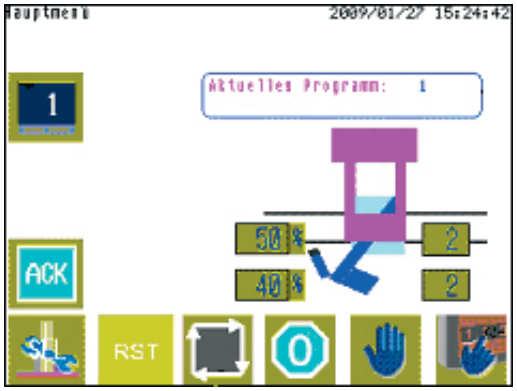

Tryck på knappen för att gå till menyn för manuell körning.

Tryck på knappen för att gå till servicemenyn.

Tryck på knappen för att gå till resetmenyn.

Tryck på knappen för att starta maskinen i automatläge.

Tryck på knappen för att stoppa maskinen.

Tryck på knappen för att gå till menyn för manuell körning.

Tryck på knappen för att gå till filmparametermenyn.

Visar vilket program som är valt.

6. Köra maskinen

6.1 UPPSTART AV MASKINEN

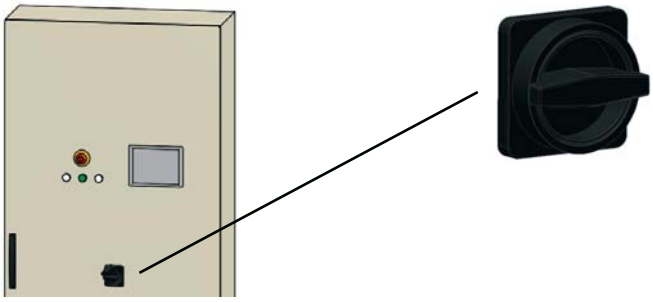

Koppla på huvudströmbrytaren. Huvudströmbrytaren sitter på manöverskåpet. När huvudströmbrytaren är på anses installationen vara påkopplad. Installationen startar ännu inte i detta läge. Tillför komprimerad luft med hjälp av kompressionskranen. Även denna finns på manöverskåpet.

VARNING !
Sätt bara igång maskinen när du har förvissat dig om att inga personer befinner sig på någon av maskinens farliga driftsytor.

6.2 AUTOMATISK DRIFT

Igångsättning görs med hjälp av funktionerna på huvudmanöverskåp. Se först och främst till att:

- samtliga nödstopp står i utdraget läge
- dörrarna till säkerhetsnätet är stängda
- installationen är tom (inget pallgods)
- ingen befinner sig innanför säkerhetsnätet eller på rullbanan

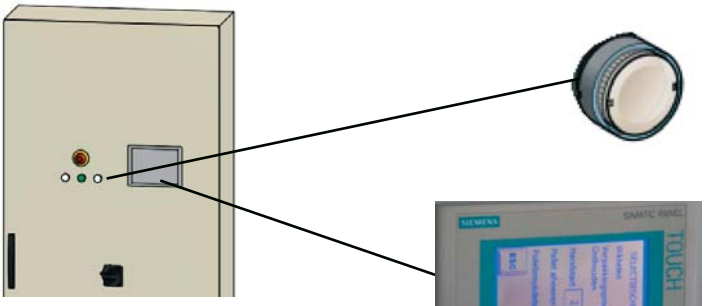

Tryck först och främst på den lysande vita knappen. Med den kopplar du på installationens manöverspänning. Den börjar lysa som indikation på att manöverspänningen är tillkopplad.

Med hjälp av pekskärmen på manöverskåpet kan installationen nu sättas i automatisk drift samt även stängas av. Även de övriga styrfunktionerna, som exempelvis manuell körning, finns tillgängliga på pekskärmen.

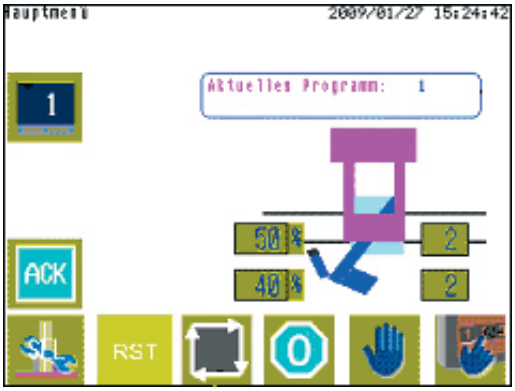

Tryck på knappen för att starta maskinen i automatläge.

6.3 MANUELL KÖRNING

I menyerna för manuell körning hittar du samtliga funktioner för styrning av rotationsarmen, toppfilmspåläggaren, förstäckningsaggregatet samt filmvagnen. Innan du kan övergå till manuell körning av maskinen/installationen, måste den automatiska driften stängas av.

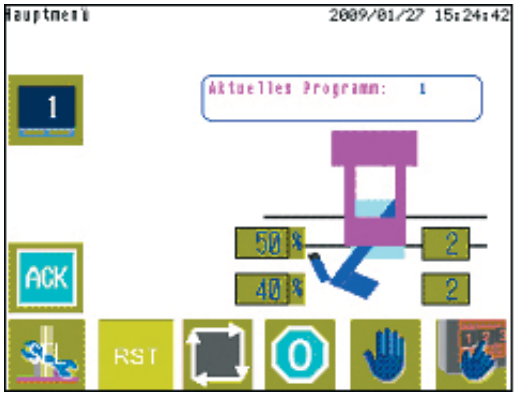

Huvudmeny.

Tryck på knappen för att gå till menyn för manuell körning.

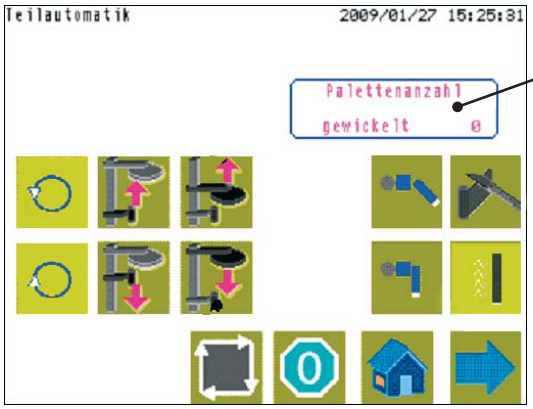

Manuell körning sida 1.

Maskinens aktuella status.

Tryck på respektive knapp för att rotera armen motsols eller medsols.

Tryck på respektive knapp för att köra filmvagnen uppåt eller nedåt.

Tryck på respektive knapp för att köra topplattan uppåt eller nedåt.

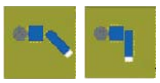

Tryck på respektive knapp för att köra förseglingsenheten ut eller in.

Skär av plastfilmen.

Aktivera svetsfunktionen.

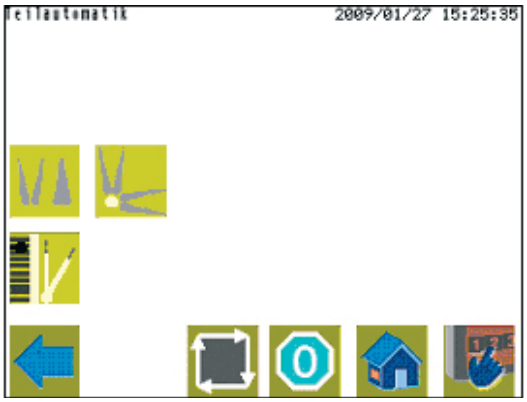

Manuell körning sida 2.

Öppna/stäng filmklämma

Vrid filmklämma upp/ned.

Vrid filmhållararmen ut/in.

6.4.1 VAL AV PROGRAM

Tryck på i huvudmenyn för att gå till filmparameter-menyn. I denna meny kan man sedan välja ett befintligt inslagningsprogram.

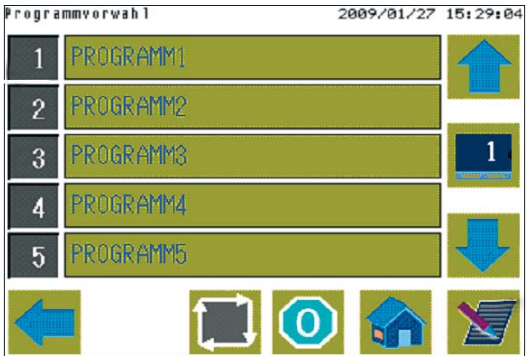

Sida 1

Tryck på respektive knapp för att välja program

Bläddra uppåt i programlista.

Tryck på respektive knapp för att välja program

Bläddra nedåt i programlista.

Ställ in parametrar för program.

Använd högerpil respektive vänsterpil för att hoppa mellan menysidor.

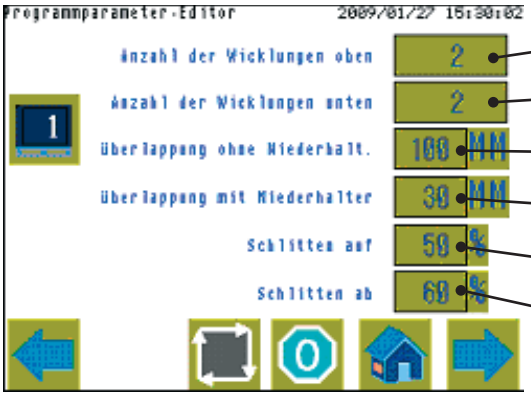

Sida 2

Programnummer.

Antal toppvarv.

Antal bottenvarv.

Överlapp utan toppfilm.

Överlapp med toppfilm.

% nedre överlapp.

% övre överlapp.

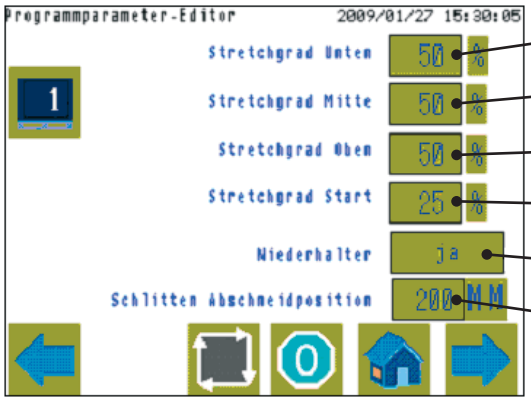

Sida 3

% filmspänning uppe.

% filmspänning mitten.

% filmspänning nere.

% filmspänning vid start.

Toppfilm ja/ nej.

Slädens position vid avskärning.

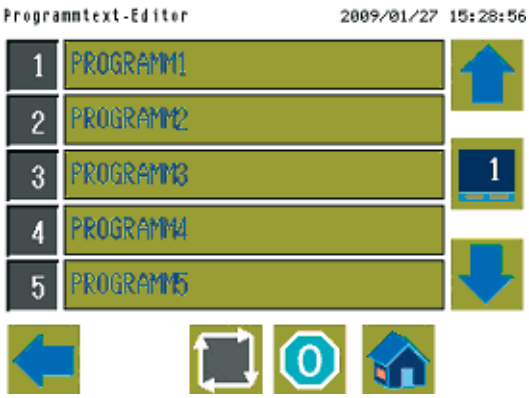

Sida 4

I denna meny kan du byta namn på ett filmningsprogram. När du "klickar" på ett program visas ett tangentbord så att du kan skriva det nya namnet.

Tryck på respektive knapp för att välja program

Bläddra uppåt i programlista.

Tryck på respektive knapp för att välja program

Bläddra nedåt i programlista.

6.4.2 MASKININSTÄLLNINGAR

Tryck på i huvudmenyn för att gå till servicemenyn. I denna meny kan man göra diverse inställningar som t ex att slå på eller av detektering av filmbrott.

Inställningarna kan enkelt ändras med de därför avsedda knapparna. En överkryssad knapp innebär att inställningen har stängts av. En knapp med en bock innebär att inställningen är påslagen.

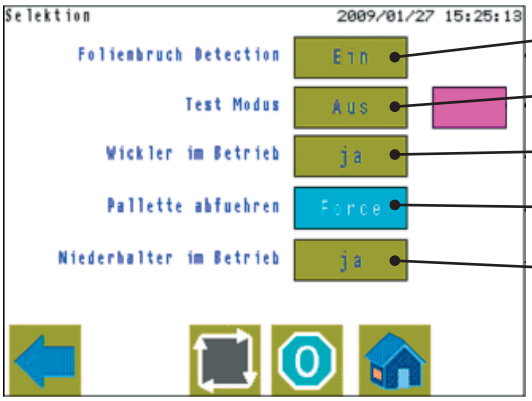

Filmbrottsdetektering på/av.

Testläge på/av.

Sträckfilmare på/av.

Flytta bort pallar på/av.

Toppfilmspåläggaren på/av.

4.6.3 RESETMENYN

Tryck på

i huvudmenyn för att gå till resetmenyn. I denna meny kan återställningar göras. Den automatiska driften måste stängas av innan återställningar kan göras.

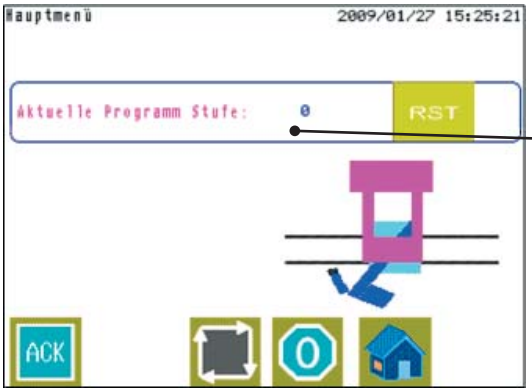

Status - återställning av sträckfilmare.

Tryck på knappen för att återställa sträckfilmaren.

6.5 LADDA FILM

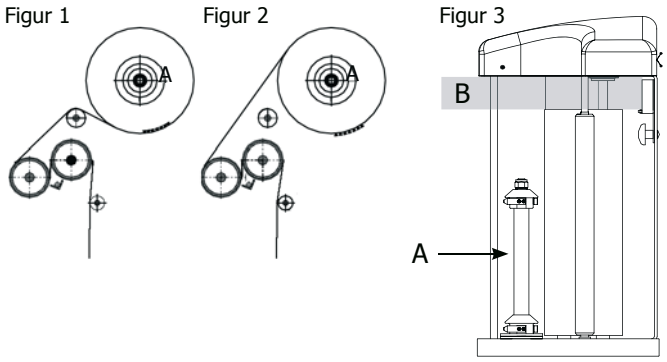

1. Kontrollera vilken sida av filmen som är klibbig. Om utsidan är klibbig (vanligast) skall filmrullen rotera moturs (figur 2) och om insidan är klibbig skall den rotera medurs (figur 1).

2. Sätt i en ny filmspole genom att trycka ned den över valsen (A).

OBS! Hantera filmrullen försiktigt så att den inte blir skadad, eftersom det kan medföra filmbrott.

3. Trä filmen enligt figur 1 eller 2. Det är lättast om man viker filmänden fyrdubbel och trär mellan den översta delen av valsarna som figur 3, B (grå området).

VARNING !
Maskinen har ett antal punkter där risk för klämskada samt skärskada föreligger. Iakttag stor försiktighet inne i maskinens arbetsområde.

VARNING !
Kontrollera att "Installationen - uppställning av maskin" är korrekt utförd. Tips! Läs igenom hela kapitlet "Köra maskinen" innan du startar.

6.6 STÄLL IN FÖRSTRÄCKNING AV FILM

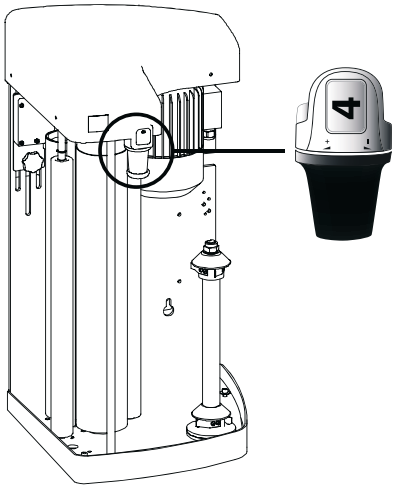

Med hjälp av växel reglaget (se figuren till vänster) som sitter strax ovanför filmrullen kan man ställa in olika försträckningsgrader.

Växel 1= 60%
Växel 2= 100%
Växel 3= 130%
Växel 4= 160%
Växel 5= 200%
Växel 6= 280%
Växel 7= 340%
Växel 8= 400%

Om man väljer en hög växel blir filmen tunnare på pall godset. Detta innebär lägre kostnad för filmen men, kräver också en högre filmkvalitet än en lägre växel. Börja t ex med växel 6 för att se om filmen håller. Om den går av, byt till en lägre växel eller till högre filmkvalitet.

Enligt Cyklop filosofi:
100%:s försträckning=1 meter film på rullen blir 2 meter på pallen. 200%: 1 meter blir 3 meter, 400%: 1 meter blir 5 meter, och så vidare.
(Filmspännings värdet påverkar också).

6.5 DRIFTSTÖRNINGAR

När lampan ”nödstopp/termisk störning” lyser på manöverskåpet, utan att någon har tryckt på nödknappen, ska servicetekniker tillkallas. Störningar av den här typen får endast åtgärdas av servicetekniker.

När lampan ”generell driftstörning” lyser, så kan de handla om flera olika störningar. På operatörspanelen kan du se vilken störning det gäller.

VARNING !
Ofta förekommande driftstörningar kan tyda på ett maskinellt fel (informera servicetekniker). Iaktta säkerhetsföreskrifterna när felet åtgärdas!

Sträckfilmaren har en lampa som lyser eller blinkar vid störningar. När larmet på sträckfilmaren lyser eller blinkar visar pekskärmen på manöverskåpet ett störningsmeddelande.

7. Skötsel & dagligt underhåll

(Endast utbildad personal)

7.1 RENGÖRING AV MASKINEN

Området i och runt maskinen skall hållas rent och snyggt.Tag för vana att ta bort skräp mm. i samband med till exempel byte av filmrulle.

PÅBUD !
Installationen ska stängas av före rengöring. Lås huvudströmbrytaren på manöverskåpet så att installationen inte oväntat kan sättas igång medan rengöring pågår.

VARNING !
Se till att elektriska komponenter inte kommer i kontakt med vatten eller andra vätskor. När maskinen rengörs av annan personal än operatören, t.ex. en städare, så ska denna ges föregående anvisningar gällande säker rengöring.

7.2 SERVICE & UNDERHÅLL

Fram till garantiperiodens slut får reparationer endast utföras under ledning av leverantörens tekniker.

Kvalitén på eventuella reservdelar måste åtminstone motsvara originaldelens (jämför specifikationerna). Samtliga delar kan beställas av tillverkaren.

I förebyggande syfte kan det vara att rekommendera att lagerföra vissa reservdelar för att minimalisera tidsförluster vid driftstopp. Rådgör med tillverkaren. Se ”Rekommenderad reservdelslista” sist i reservdelslistan.

Installationen består huvudsakligen av standarddelar (som finns att köpa på den öppna marknaden), men även av originaldelar (som finns att köpa hos tillverkaren).

Standarddelar:
- Använd helst samma fabrikat som originalet. Vid tveksamhet, rådgör med leverantören.

Originaldelar:
- Ersättningsdelar ska beställas hos leverantören.

VARNING !
Avvikelser från ovanstående föreskrifter kan få följder som äventyrar säker drift av installationen samt att garantitiden förverkas. Tillverkaren ansvarar ej för händelser till följd av sådana avvikelser.

Samtliga åtgärder som beskrivs nedan får uteslutande utföras av servicepersonal.

SERVICE OCH UNDERHÅLL
Under pågående service eller underhåll ska strömmen stängas av med hjälp av huvudströmbrytaren, som dessutom ska reglas med hänglås för att förebygga oplanerad igångsättning.

För vissa maskindelar kan det finnas en lokal strömbrytare, vilket innebär att man i samband med vissa service- eller underhållsarbeten inte behöver stänga av hela installationen. Även här gäller i så fall att sådana strömbrytare ska reglas för att förebygga att maskinen eller maskindelen kan sättas igång oväntat. Stänger man bara av vissa delar av maskinen måste man försäkra sig om att service- eller underhållsarbetet kan utföras utan att andra (icke avstängda) maskindelar kan äventyra säkerheten.

Säkerhetsomkopplarna på avskärmningar och dörrar är avsedda för säker drift vid normal användning. Vid icke underhålls- eller service-arbeten kan denna säkerhetsnivå vara tillräcklig.

SERVICE OCH UNDERHÅLL
Vid pneumatiska arbeten ska kompressionstrycket till maskindelen ifråga stängas av med hjälp av reduktionsventilen.

Även vid underhållsarbeten ska reduktionsventilen ifråga stängas av. Notera reduktionsventilens tryck innan den stängs av! Gör eventuellt ett tillfälligt märke med en filtpenna.

Kom efter genomfört underhållsarbete att öppna reduktionsventilen samt att återställa ursprungligt tryck.

Det är att rekommendera att stänga av kompressionstrycket till hela installationen. Kompressionskranen är monterad på huvudskåpet och den kan reglas med hänglås. Hänglås ska användas för att förebygga oväntad igångsättning av maskinen.

ELEKTRISKA ARBETEN
Trots att strömbrytaren har stängts av så kan spänningsrester finnas kvar i installationen, t.ex. i kondensatorer eller i form av potentiell energi. Vänta därför några minuter innan arbeten med elektriska ledningar kan påbörjas.

UNDERHÅLL OCH SERVICE AV LYFTBORDET
Innan arbeten med lyftbordet får påbörjas ska blockeringspallarna sättas i säkert läge.

MEKANISKT UNDERHÅLL

KULLAGER
Kullagren är normalt sett underhållsfria, vilket innebär att de inte behöver smörjas. Samtliga kullager ska rulla lätt, fritt och tyst. Kullager som inte klarar dessa krav vid kontroll ska ersättas. Endast svängtappskullagret behöver lite mer underhåll och ska smörjas regelbundet (se underhållsschemat) med litiumförtvålat fett. Se även avsnitt 4.2.4 och 4.2.5.

MOTORER/TRANSMISSION
Gör följande vid första igångsättning:

- kontrollera att transmissionsskåpet är fyllt upp till nivåskruven
- kontrollera att avluftningsnippeln står öppen
- kontrollera hos bromsade motorer att bromsen står i bromsat läge vid icke körning och i fritt läge vid körning

Elektromotorns fläktöppning ska inte vara blockerad. Fläktkåpan får inte ha skador (kan blockera fläkten). Kontrollera att monteringsbultarna sitter åt ordentligt. Transmissionen är normalt sett underhållsfri, dvs. behöver ingen smörjning under hela sin livstid. Se även avsnitt 4.2.4 och 4.2.5.

KEDJEHJUL
Ett kedjehjul är slitet när tänderna har börjar bli ojämnt slitna. Var också uppmärksam på avbrutna tänder och slitna tandsidor. Utslitna kedjehjul ska åtgärdas och justeras. Dra åt säkerhetsbultarna. Se även avsnitt 4.2.4 och 4.2.5.

PNEUMATISKT UNDERHÅLL

Det är viktigt för de pneumatiska komponenternas funktion och livslängd att kompressionsenheten justeras och fungerar optimalt. Enheten har både luftfilter, tryckreducerare, manometer och vattenavskiljare.

- Kontrollera filter regelbundet. Rengör eller ersätt vid behov.
- Tappa regelbundet av kondensvatten.
- Kontrollera täthet på kompressionsledningar, cylindrar, slangkopplingar och ventiler.

Se även avsnitt UNDERHÅLLSSCHEMA & CHECKLISTA

ELEKTRISKT UNDERHÅLL

Kontrollera eller testa följande elektriska komponenter:
omkopplare, nödstopp samt övriga knappar

- termiska säkerhetsanordningar
- kontaktorer och reläer (brännmärken, brummande ljud)
- kablage och kopplingar
- fotoceller och reflektorer (funktion, justering, rengöring)
- ändlägesbrytare och detektorer (funktion, justering)

Vid brister ska komponenterna ersättas. Se även avsnitt UNDERHÅLLSSCHEMA & CHECKLISTA

UNDERHÅLLSSCHEMA

Det är viktigt med regelbundna inspektioner av maskineriet. Underhållsschemat är ett hjälpmedel för uppföljning av underhållsarbeten. I schemat listas de viktigaste delarna som behöver regelbundna kontroller samt med vilka tidsintervaller. Se bilagan Underhållsschema.

Pålitlig drift av installationen förutsätter inspektioner i enlighet med underhållsschemat.

CHECKLISTA

Checklistan hör ihop med underhållsschemat. Efter utförd inspektion ska checklistan fyllas i. Se bilagan Checklista.

7.3 UNDERHÅLLSSCHEMA

	Intervall						Arbeten										
	Dagligen	Veckovis	Månadsvis	Kvartalsvis	Halvårsv	Årligen	Dammfritt	Rengöring	Smörjning	Efterjustering	Efterdragning	Avkortning	Slitagekontroll	Kontroll brott/bristningar	Läckagekontroll	Driftskontroll	Kondensavtappning
Motorer				x													
Transmission					x										x		
Kedjehjul			x										x				
Kedjor			x						x				x	x			
Kugghjul		x					x		x	x			x				
Kedjekrans		x					x		x	x			x				
Kullager				x													
Styrskenor			x				x		x				x				
Styrhjul			x						x				x				
Bultar/muttrar						x					x						
Kompressionsenhet		x													x		x
Cylindrar			x										x		x		
Fotoceller		x					x			x						x	
Detektorer				x				x		x						x	
Ändlägesbrytare			x							x			x			x	
Tungreläer				x						x						x	
Batterier (PLC)				x													
Dammfilter (skåp)			x				x										
Nödstoppsknappar		x														x	
Beträdelseskydd riskzoner		x														x	
Staketöppnare		x											x			x	
Skärtråd		x						x									
Generell inspektion	x																

7.4 KONTROLL LISTA

	Vecka:							
	Måndag	Tsidag	Onsdag	Torsdag	Fredag	Lördag	Söndag	Anmärkningar
Motorer								
Transmission								
Kedjehjul								
Kedjor								
Kugghjul								
Kedjekrans								
Kullager								
Styrskenor								
Styrhjul								
Bultar/muttrar								
Kompressionsenhet								
Cylindrar								
Fotoceller								
Detektorer								
Ändlägesbrytare								
Tungreläer								
Batterier (PLC)								
Dammfilter (skåp)								
Nödstoppsknappar								
Beträdelseskydd riskzoner								
Staketöppnare								
Skärtråd								
Generell inspektion								

8. Installation

8.1 TRANSPORT

Transport
Vid transport av Cyklop filmsträckningsmaskiner och tillbehör måste allmänna säkerhetsförebyggande åtgärder vidtas. Dessutom skall nationella regler och föreskrifter iakttas.

Enskilda delar och stora komponenter är noggrant fixerad vid leverans. Vid montering eller att maskinen flyttas, skall det vidtas stor säkerhet. Kontrollera att lyftanordningen är dimensionerad för vikten och inte innebär en säkerhetsrisk.

Endast godkända lyftanordningar med större lyftkapacitet än den totala vikten på maskinen inkl. emballage får användas.

Livsfara!
Det är förenat med livsfara att stå eller arbeta under någon typ av hängande last!

Filmsträckningsmaskinen kan också flyttas med hjälp av kran eller travers. I sådant fall måste först alla tillbehör avlägsnas från emballagepallen som filmsträckningsmaskinen står på (gäller ej fixerade tillbehör).

Dimension och vikt
Godsets följesedel innehåller detaljer angående godsets vikt och dimension.
Emballage
Förpackningsmaterialet kan återvinnas till 100% vilket framgår av återvinningssymbolen (♻).

Generella regler
Om inget annat sagts ska alla delar transporteras i originalförpackning till installationsplatsen. Vid uppackning ska alla delar granskas för att upptäcka eventuella transportskador. Om godset blivit skadat under transport skall speditören omedelbart kontaktas och uppackningen avbrytas.

OBS! Eventuella skador på godset måste noteras på fraktsedeln vid mottagning av godset. Inga undantag gäller här!

Transport
Cyklop filmsträckningsmaskiner och dess tillbehör transporteras normalt sett i en öppen emballagepall eller tillbehör på separat pall.

Risk för skada!
Maskinens/godsets tyngdpunkt kan sitta högt, vilket ökar risken för att maskinen/godset välter. Kontrollera noggrant var tyngdpunkten befinner sig för att eliminera vältrisken.

8.2 UPPSTÄLLNING AV MASKIN

Läs igenom hela kapitlet innan arbetet tar sin början.

Transportera maskinen i lyftöglorna med en truck till en lämplig plats där det finns gott om utrymme runt maskinen.

1 Se till att golvet är plant och rent. Sätt sedan ned maskinen på två ca 50 cm långa brädor. (Se bild).

2 Lossa de fyra lyftöglorna. Använd 30 mm spärrnyckel eller fast nyckel.

3 Fäst sedan två av lyftöglorna i toppen av maskinen. Drag inte åt för hårt. De skall gå att vrida på med handkraft. Vinkla dem rakt uppåt.

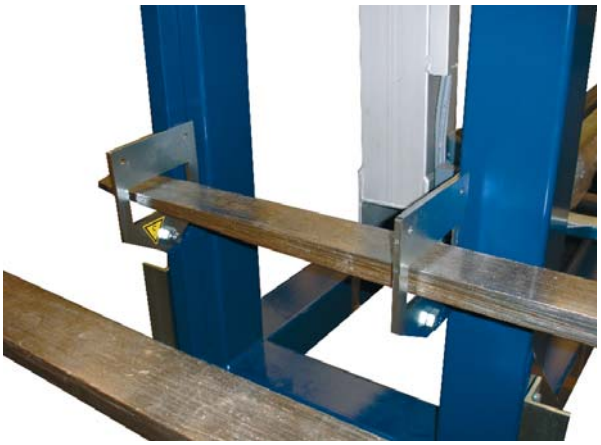

4 För in ena gaffeln enligt bilden och börja lyfta försiktigt.

5 Samtidigt som gafflarna höjs kommer maskinen med hjälp av brädorna att glida på golvet. Fortsätt att lyfta tills maskinen är helt i upprätt position. **Var extra försiktig den sista biten!**

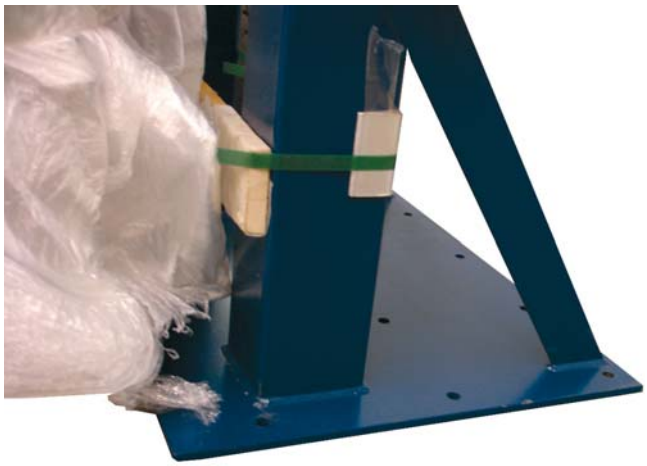

6 Ställ maskinfoten fast mot golvet och borra hål för fästelement. Var noga med att kontrollera att golvet är tillräckligt starkt innan installation påbörjas. Golvet skall vara så starkt att det klarar en påfrestning av 6,0 kN per bult. Antalet bultar som går åt är 11 st.

Då maskinen är fastbultad skall all skyddsemballering tagas bort. De kromade transportbenen kan tagas bort om så krävs men de påverkar ej funktionen av maskinen och kan således sitta kvar.

De fyra lyftöglorna måste tagas bort innan maskinen tas i drift annars kommer de att krocka med aggregatet och orsaka skador på maskinen!

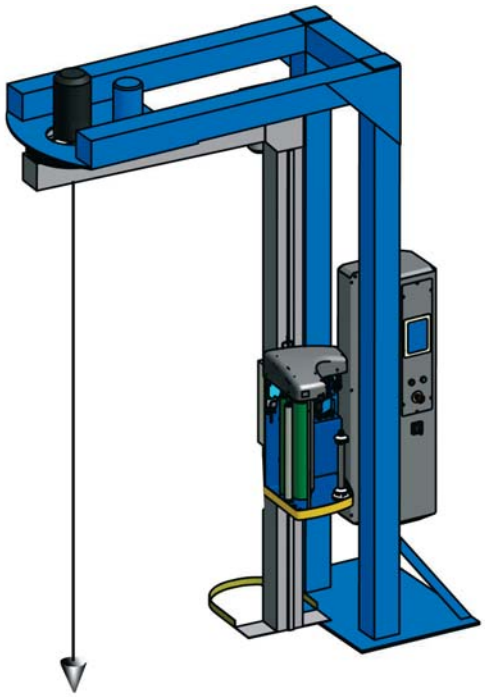

7 Pallen bör ställas så nära centrum av maskinens svep-radie som möjligt. Använd ett lod för att ta ut centrum när maskinen måttas in bredvid transportbanan.

9. Allmän felsökning

Problem	Åtgärd
Om inget fungerar?	Kontrollera att ström finns kopplad till maskin och att huvudbrytaren samt vridknappen för manöverspänning står i läge ”1”. Prova att trycka ”maskin stopp” i 3 sek. Tryck sedan ”Reset”. Kontrollera nödstoppen inte är intryckt. Om så är fallet vrid knappen medsols för att frigöra den.
Om film brister?	Kontrollera att filmrullen ej har några skador. Byt filmrulle om så är fallet. Se kapitel 7.1, sidan 23 för återställning.
Displayen fungerar inte!	Maskinen går att köra, dock endast med senaste cykel inställning (program val) som kördes. Kontakta Cyklop.

10. Tekniska Data

Maskin	Armhastighet Hisshastighet	Max 10,5 r/min Max 0,06 m/s
El	Anslutning Manöverspänning Effekt Ström (max) Skyddsnorm	230/400V 3P+N+PE, 50 Hz 24VDC 8 kVA 16 A (20 A) IP51
Pneumatik	Anslutning Förbrukning	1/2", 6 Bar 350l/min
Pallgods	Storlek (längd x bredd) Högsta höjd inkl pall Lägsta höjd inkl pall Max vikt	1,2 x 0,8 m 1300 mm 300 mm n.a.
Sträckfilm	Diameter kärna Ytterdiameter, max Filmbredd Filmtjocklek	76,4 mm +- 250 mm 500 mm 15-35 µm

Kapacitet för denna maskin är 20 pallar/timme.

CYKLOP AB
Box 3053
127 03 SKÄRHOLMEN
SWEDEN

CYKLOP
INTERNATIONAL

Tel: +46 8 503 05 300
Fax:+46 8 503 05 390
E-mail: info@cyklop.se
www.cyklop.se

Art.nr: 961042SE